Vikvägg
SWG 120

Justerbar takskena - Rw 31-46 db - typ UP-TP

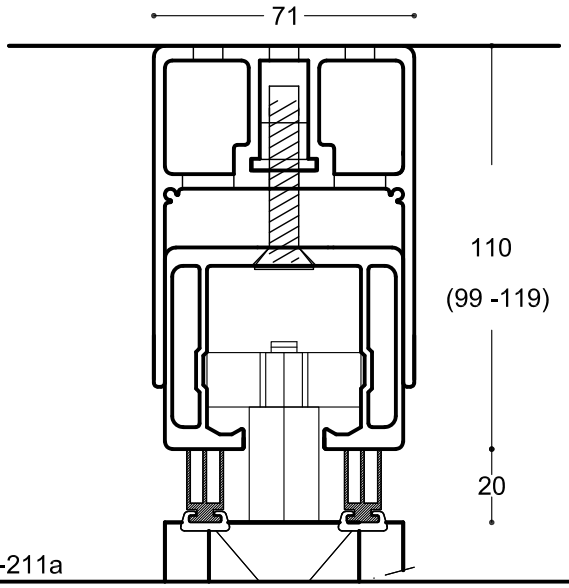

120-211a

Justerbar takskena - Rw 31-46 db - typ UPL-TP

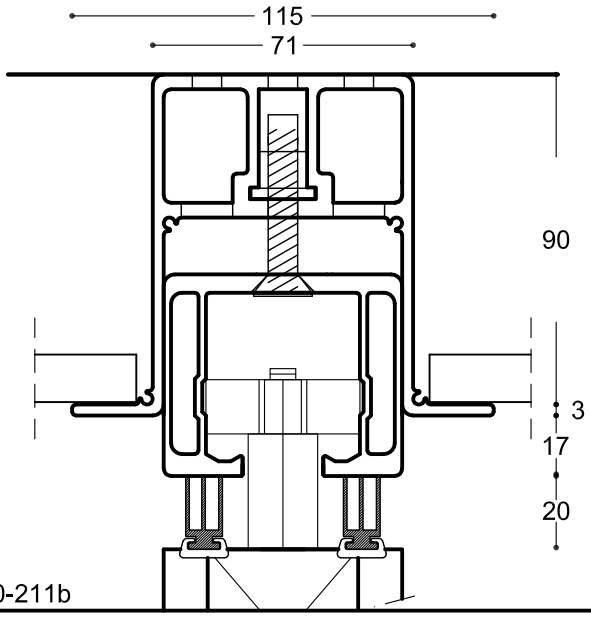

120-211b

Golvskena - Rw 31-46db - typ 100

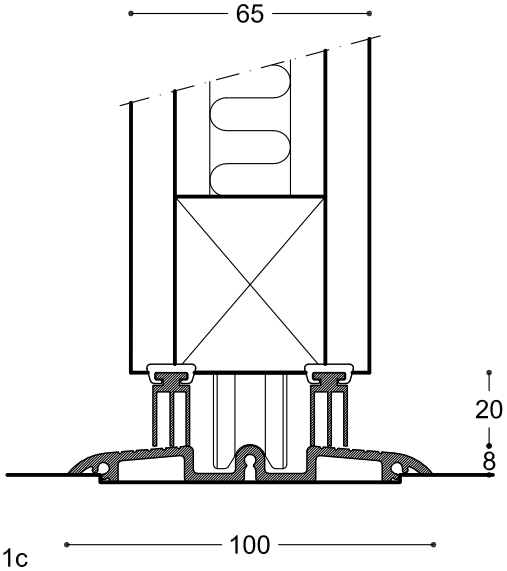

120-211c

Golvskena - Rw 31-46db - typ 27 - nedfälld

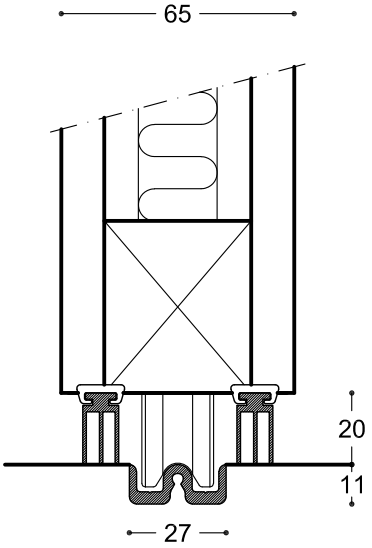

120-211d

120-211

Emne:	Justerbar styrsk. Rw31-46dB typ UP-TP Justerbar styrsk. Rw31-46dB typ UPL-TP Golvskena - Rw 31-46 db - typ 100 Golvskena - Rw 31-46 db - typ 27
Mål:	1:2
Mål i mm	
Dato:	15.03.10
Rev.nr.:	F

SWG
Scandinavian Wall Group AB
890 51 Långviksmon

Lyftkransvägen 5
S-142 50 Skogås

Tel: 0662 30265

mail: info@swg.se
homepage: www.swg.se