ЛДСП 16 мм(Каркас)

Поз.	Наименование	Кол-во	Размер	
4	Бок	5	330	266
2	Крышка	2	680	284
3	Полка	4	680	267

ЛДСП 16 мм(Фасад)

Поз.	Наименование	Кол-во	Размер	
1	Панель	2	1 714	170

Фурнитура	Ед.изм.	Кол-во
Заглушка для евро-стяжки венге	шт	44,00
стяжка-евро 6,3*50 мм	шт	44,00
ножка 88*54*20 мм № 1 металлик	шт	4,00
шуруп 4*16 мм хром	шт	20,00
навес плоский	шт	2,00
Ключ для стяжки евро	шт	1,00
схема-сборки	шт	1,00

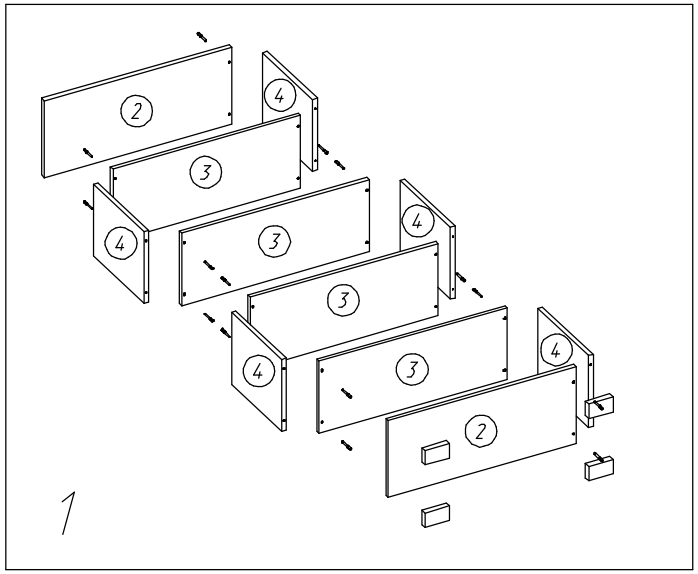

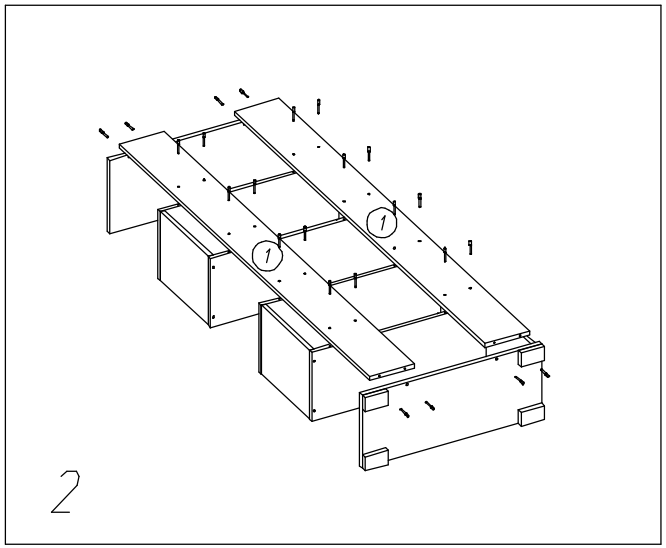

Общие правила сборки корпусной мебели

1. Внимательно изучить эскиз и инструкцию по сборке.

2. Разложить детали по секциям, согласно инструкции.

3. Прикрутить направляющие для выдвижных ящиков к боковинам

4. Скрепить боковины с вязками, с помощью стяжек. Во избежание перекоса створок, после того как секция собрана, необходимо измерить диагонали. Они должны быть одинаковыми (+/- 1-2 мм).

5. Только после этих действий Вы можете прибить заднюю стенку ! ! !

Используйте данное примечание при сборке каждой секции

6. Положив изделие на боковину, примерить створки (створку).

7. При наличии с одной стороны створки, присадка осуществляется относительно верхней вязки.

8. При наличии нескольких створок, присадка начинается с верхней (относительно верхней вязки) и продолжается поочередно, с учетом зазора между створками.

9. При установке изделия, его нужно ставить на ровную поверхность, при отсутствии таковой, использовать подкладки для исправления неровностей пола. В противном случае, возможно несовпадение углов створок и ровности всего изделия.

10. Небольшое отклонение в створках, выравнивается регулировочными винтами на петлях.

11. При наличии в изделии шкантов, нужно помнить, что в первую очередь шкант помещается в поперечное отверстие, а затем присаживается в продольное.

12. При использовании шурупов, обратите внимание на то, чтобы они не оказались слишком длинными или короткими.

13. Подпятники прибиваются ограничительным ребром вовнутрь

14. При использовании шурупов или винтов с полукруглой головкой для крепления ручек в фасадах ящиков, необходимо произвести раззенковку в передней стенки ящика

15. Во избежание сколов при сверловке отверстий под ручку необходимо на выходе сверла подложить дощечку и плотно прижать к детали.

16. Нагрузка на полку не должна превышать 8 кг, при условии статичной равномерной нагрузки на полку.

17. При наличии в изделии фасадов из МДФ , облицованных пленкой ПВХ с глянцевым покрытием, то перед установкой на каркас с него необходимо удалить защитную пленку.

Общие правила эксплуатации и ухода за мебелью

Оптимальная температура крытых помещений с корпусной мебелью - не ниже +10°С и не выше +40°С при относительной влажности воздуха от 45% до 75%.

В процессе эксплуатации створки необходимо держать в закрытом состоянии, винты, шурупы, стяжки следует периодически подтягивать.

Следует избегать механических повреждений поверхностей, контакта с водой (в случае попадания воды следует тщательно протереть и высушить поверхность), воздействия щелочных

растворов, абразивных и прочих, не предназначенных для ухода за мебелью средств.

Рекомендуется использовать мягкие ткани или замшу предварительно смоченные и хорошо отжатые перед использованием.

Особенности по уходу за мебелью из разных материалов смотрите на нашем сайте mcstyle.ru во вкладке "ПОКУПАТЕЛЯМ" в шапке сайта.

Гарантийные обязательства

1. Изготовитель гарантирует соответствие изделия требованиям ГОСТ 16371, 19917 при соблюдении покупателем правил транспортировки, хранения, сборки и эксплуатации

2. Гарантийный срок эксплуатации изделия - 12 месяцев со дня продажи, но не более 18 месяцев со дня изготовления.

Гарантии не распространяються на изделия поврежденные при перевозке, а также при несобдюдении правил сборки, эксплуатации и хранения, изложенных в настоящей инструкции.

МК Стиль,440015, г.Пенза, ул. Аустрина, 166

Инструкция по сборке и эксплуатации мебели

Уважаемые покупатели, рекомендуем доверить сборку Вашей мебели профессиональным сборщикам

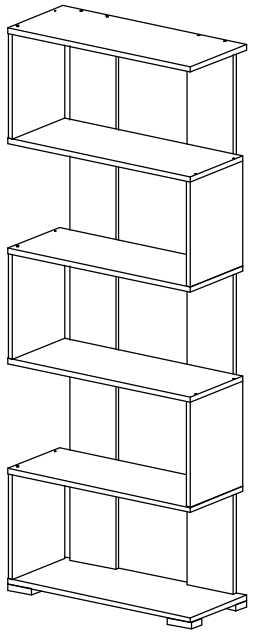

Стеллаж №2

Габариты: 680 х 1766 х 284 мм